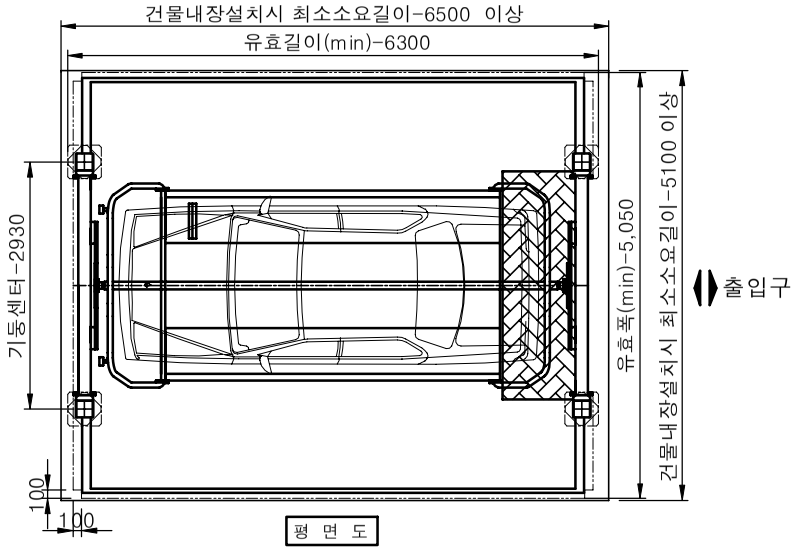

평 면 도

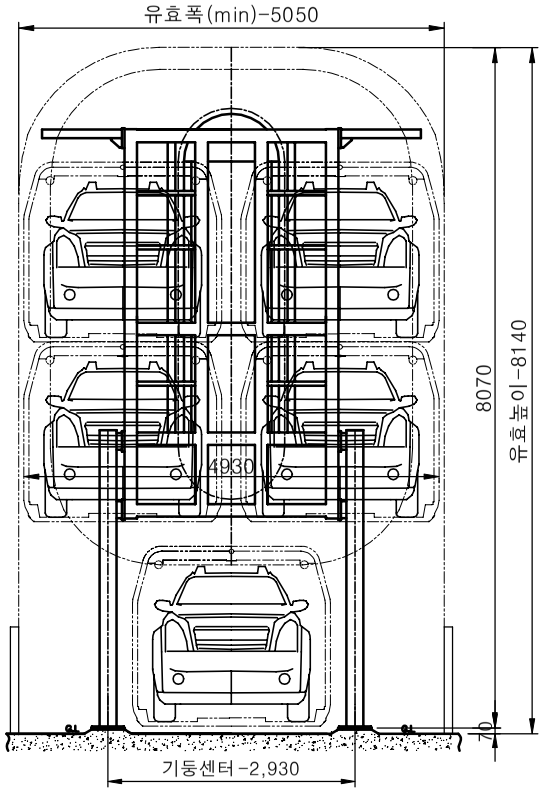

정 면 도

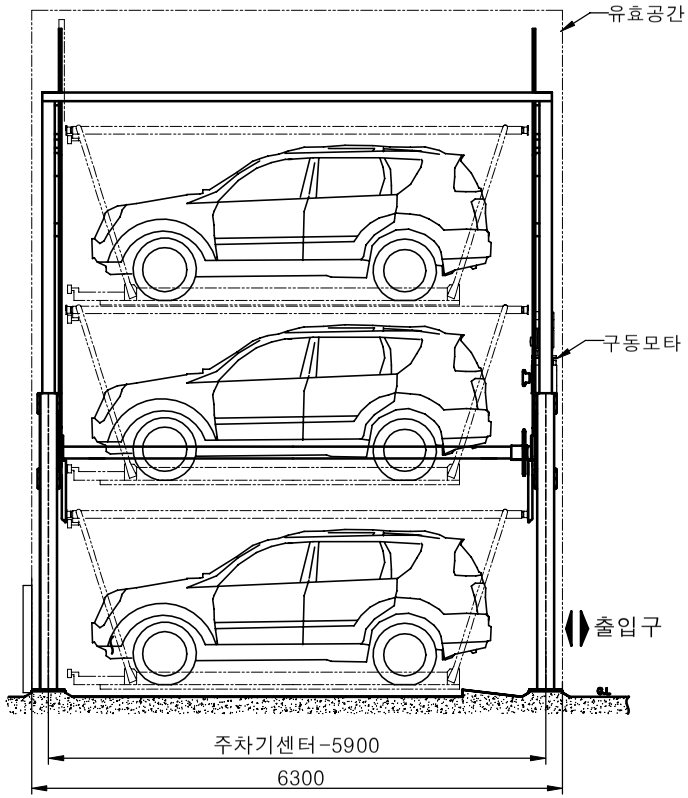

측 면 도

표 준 사 양		
명 칭	창공 스카이 파킹	
종류 및 방식	수직순환식 하부승입식 5대형	
수 용 대 수	5 대	
수 용 차 종	SUV급 이하 수용형	
수용차량제원	전 폭	2150mm
	전 장	5250mm
	전 고	1850mm
	중 량	1850kg
구동장치	구동방식	모타체인구동식
	구동모타	7.5KW*4P=1EA
	정격속도	약 3.7 M/MIN
제 어 방 식	PLC제어 (직입기동)	
조 작 방 법	TOUCH SCREEN or PUSH BUTTON	
인 입 전 원	AC 380V/220V *3Ø *60HZ	

주식회사 창공주차산업
CHANG GONG PARKING INDUSTRY CO.,LTD.
www.juchagi.com
TEL : 1544-3335

* 본도는 현장여건 및 성능개선을 위해 변경될수 있음.

* 기초공사는 네개의 기둥 중 한개당 작용하중(P)을 약5600kg이며, 지반의 지내력 또는 풍압 등을 감안하여 설계하여 주시고 당사와 협의하여 주십시오.

* 건물 내장 설치시 표기 유효치수보다 여유공간이 더 필요하니, 당사로 연락바랍니다.

* 설치시 크레인 작업용 공간이 필요합니다.

건축주 시공공사

1. MAIN전원 인입 공사 .-수전반 포함
   - 380V/220V 3Ø.60HZ , 전선6스퀘어(5P)
   , 배선용 브레이커 50A부착
2. 콘크리트 기초 및 마감 공사 .
3. 주차기 주변 담장 또는 울타리 설치 공사 .
   (옥외일 경우)
4. 주차기 외부 판넬공사 (독립 설치형일 경우)
5. 건물내부에 설치하거나 , 주차기 외부 판넬 시공시에는 내부조명 설치
   (주차기 출입구 150룩스, 파레트 위 50룩스 이상)

PROJECT				SCALE	MAT'L	Q'TY
수직순환식 하부승입식 일반형 5대형				N/S		
DATE		3RD ANGLE PROJECTION		TITLE		
				LAY OUT		
DRAWN	DESIGNED	CHECKED	APPROVED	DWG NO.		
				SKY-VL5		
주식회사 창공주차산업 CHANG GONG PARKING INDUSTRY CO.,LTD.				REFERENCE	CAR NAME	

A3(420x297)