SKY-B8

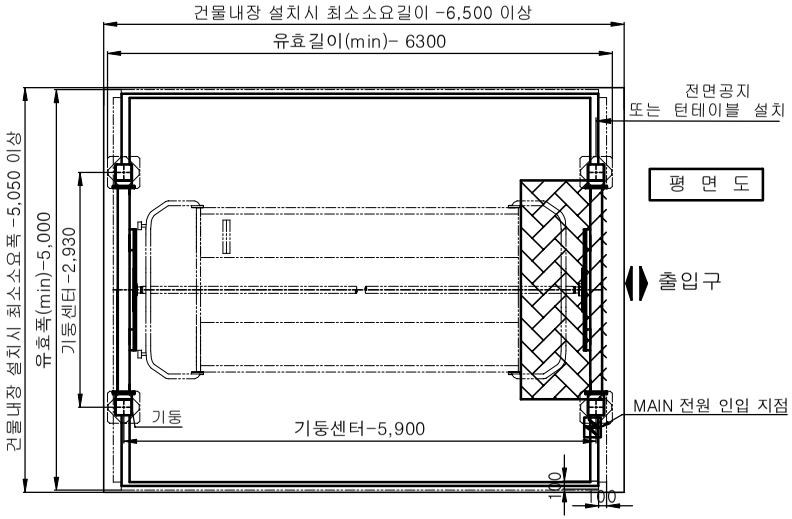

평 면 도

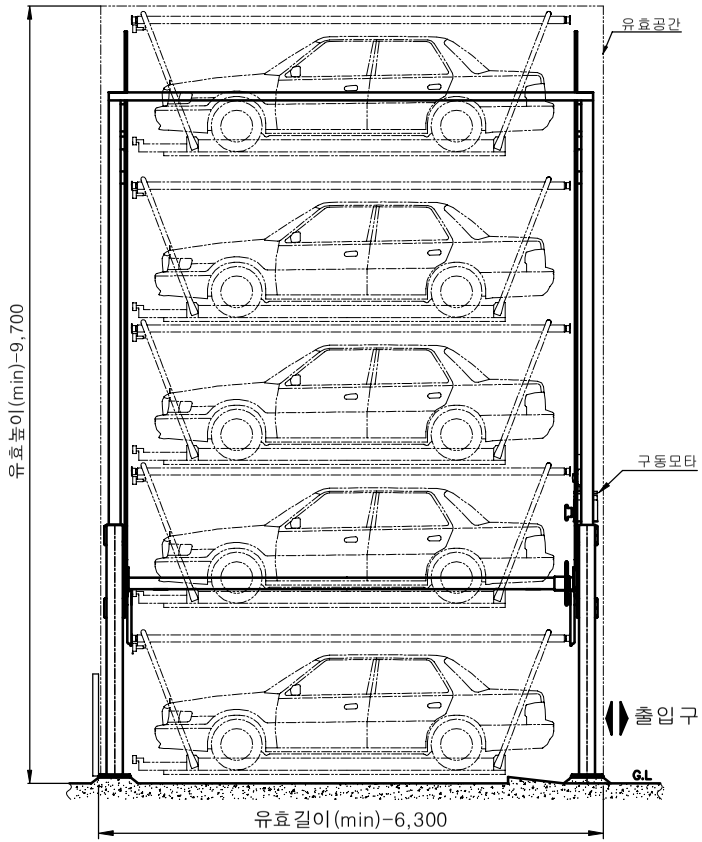

측 면 도

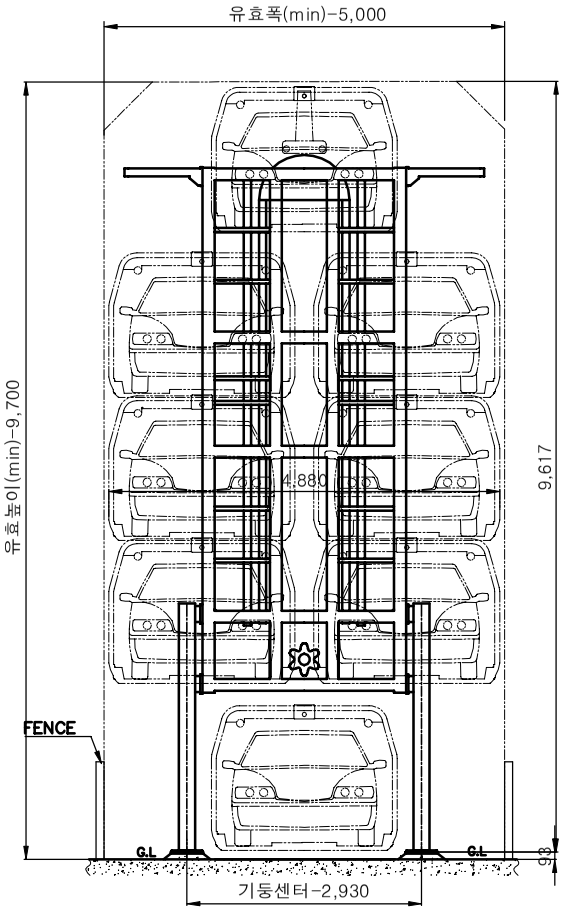

정 면 도

표 준 사 양		
명 칭	창공 스카이 파킹	
종류 및 방식	수직순환식 하부승입식 8대형	
수 용 대 수	8 대	
수 용 차 종	에쿠스급 이하 수용	
수용차량제원	전 폭	2150 mm
	전 장	5200 mm
	전 고	1550 mm
	중 량	1850 kg
구동장치	구동방식	모타체인구동식
	구동모타	7.5 KW *4P = 1EA
	정격속도	약 4.1 M/MIN
제 어 방 식	직입 기동	
조 작 방 법	MICOM 방식	
인 입 전 원	AC 380V/220V *3Ø *60HZ	

주식회사 창공주차산업
CHANG GONG PARKING INDUSTRY CO.,LTD.
www.juchagi.com
TEL:1544-3335

* 본도는 현장여건 및 성능개선을 위해 변경될수 있음.
* 기초공사는 네개의 기둥 중 한개당 작용하중 (P)을 약7150kg이며, 지반의 지내력 또는 풍압 등을 감안 하여 설계하여 주시고 당사와 협의하여 주십시오.
* 정확한 유효공간 치수가 필요하시면 당사로 연락바랍니다.
* 설치시 크레인 작업용 공간이 필요합니다.
* 건물 내장형 설치시 표기유효치수보다 여유공간이 더 필요 하니, 당사로 연락바랍니다.

건축주 시공공사

1. MAIN전원 인입 공사.-수전반 포함
   - 380V/220V 3Ø.60HZ , 전선6스퀘어(5P)
     , 배선용 브레이커 50A부착
2. 콘크리트 기초 및 마감 공사.
3. 주차기 주변 담장 또는 울타리 설치 공사.
   (옥외일 경우)
4. 주차기 외부 판넬공사(독립 설치형일 경우)
5. 건물내부에 설치하거나, 주차기 외부 판넬 시공시에는 내부조명 설치
   (주차기 출입구150룩스, 파레트 위 50룩스 이상)

PROJECT 수직순환식 일반형 8대형				SCALE N/S	MAT'L / Q'TY
DATE		3RD ANGLE PROJECTION		TITLE LAY OUT	
DRAWN	DESIGNED	CHECKED	APPROVED		
				DWG NO. SKY-B8	
주식회사 창공주차산업 CHANG GONG PARKING INDUSTRY CO.,LTD.				REFERENCE	CAR NAME

A3(420x297)